Termopara - Czujnik temperatury T-208G

TERMO PRECYZJA
PRODUCENT CZUJNIKÓW TEMPERATURY

Zastosowanie:

Czujnik przeznaczony jest do pomiaru temperatury cieczy, gazów.

Dane Techniczne:

Zakres pomiarowy:	do 1150°C
T-208G-K	
Rodzaj termoelementu:	NiCr-NiAl (K) wg PN-EN 60584
Materiał osłony:	Inconel 600
Zakres pomiarowy:	do 800°C
T-208G-J	
Rodzaj termoelementu:	Fe-CuNi (J) wg PN-EN 60584
Materiał osłony:	stal 321 (1.4541)
Temperatura pracy głowicy:	100°C lub 150°C
Wersja z przetwornikiem:	P - tabela przetworników

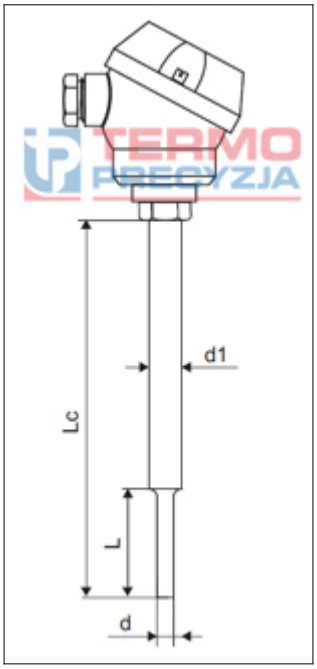

Sposób oznaczania i zamawiania:

	-	T	-	208G	-		-		-		-		-		-	

Przetwornik	
Typ	np. P1
Krotność czujnika	
pojedynczy	np. -
podwójny-2	
Element przetwarzający	
NiCr-NiAl (K)	np. K
inne	
Rodzaj osłony	
Inconel - 1	np. 1
stal kwasoodporna - 2	
Średnica czujnika d	
ø 4 mm	np. 4
inne	
Średnica czujnika d1	
ø 8 mm, inne	np. 8
Długość czujnika Lc	
150 mm, inne	np. 150
Długość czujnika L	
30 mm, inne	np. 30
Typ głowicy	
B,NA,MA	np. MA
Rodzaj spoiny	
SO - odizolowana	SO
SP - z przetopieniem	
Klasa elementu przetwarzającego	
klasa - 1,2	np. 2

Przykład zamawiania:

T-208G-K-1-4-8-150-30-B-SO-2- czujnik pojedynczy z termoelementem typu K, osłoną z inconelu, o średnicy d= 4 mm, średnicy d1= 8 mm, dł. Lc=150 mm, dł. L=30 mm, z głowicą MA, ze spoiną odizolowaną, wykonany w klasie 2.

TERMO-PRECYZJA sp.j., ul. Danuty Siedzikówny 7, Wrocław 51-214, tel./fax. (071) 342-69-48, 78-27-400,
www.termo-precyzja.com.pl, e-mail: biuro@termo-precyzja.com.pl