Termopara - Czujnik temperatury T-230

TERMO PRECYZJA
PRODUCENT CZUJNIKÓW TEMPERATURY

Zastosowanie:

Czujnik przeznaczony jest do pomiaru temperatury ruchomych części maszyn i urządzeń.

Dane Techniczne:

Zakres pomiarowy:	do 400°C
Rodzaj termoelementu:	NiCr-NiAl (K) wg PN-EN 60584 Fe-CuNi (J) wg PN-EN 60584
Materiał osłony:	stal 1H18N9T (1.4541)
Przewód łączeniowy:	włókno szklane-wł. szklane-oplot (standard)

Sposób oznaczania i zamawiania:

T - 230 - ___ - ___ - ___ - ___ - ___ - ___ - ___ - ___ - ___

Element przetwarzający	
NiCr-NiAl (K)	np. K
Fe-CuNi (J)	
Średnica czujnika d	
ø 5 mm	np. 5
inne	
Długość czujnika L	
5 mm	np. 5
inne	
Długość przewodu Lp	
1,5 m	np. 1,5
inne	
Długość gwintu Lg	
20 mm	np. 20
inne	
Wymiar gwintu	
M10x1	np. M10x1
inne	
Rodzaj końcówki	
końcówka 1,2,3	np. 1
Klasa elementu przetwarzającego	
klasa - 2	np. 2
Przewód przyłączeniowy	
6 - włókno szklane x 2 -oplot	np. 6

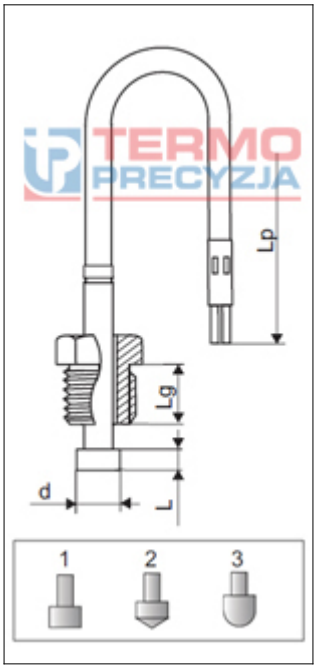

Przykład zamawiania:

T-230-K-5-5-1,5-20-M10x1-1-2-6 - czujnik z termoelementem typu K o średnicy d= 5mm, długości L=5 mm, długości przewodu Lp=1,5 m, z gwintem M10x1 o długości 20 mm, z końcówką 1, wykonany w klasie 2 z przewodem w izolacji włókno szklane x 2 -oplot.

TERMO-PRECYZJA sp.j., ul. Danuty Siedzikówny 7, Wrocław 51-214, tel./fax. (071) 342-69-48, 78-27-400,
www.termo-precyzja.com.pl, e-mail: biuro@termo-precyzja.com.pl