Czujnik temperatury T-142

TERMO PRECYZJA
PRODUCENT CZUJNIKÓW TEMPERATURY

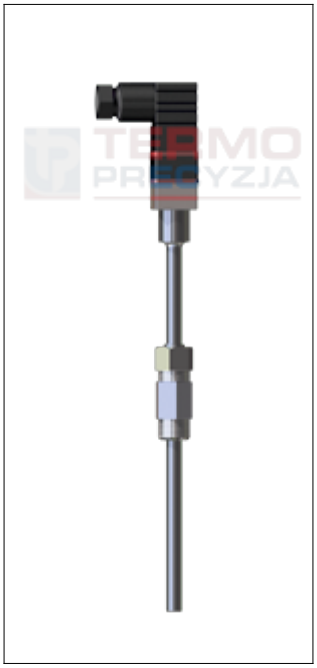

Zastosowanie:

Czujnik przeznaczony do pomiaru temperatury.

Dane Techniczne:

Zakres pomiarowy:	do 400°C
Rodzaj rezystora:	Pt100 wg PN-EN 60751+A2 Pt1000, Pt500
Materiał osłony:	stal 321 (1.4541)
Układ połączeń:	2, 3 lub 4 przewodowy
Złącze:	typ GDS, GDM wg DIN43650; IP 65
Temperatura pracy złącza:	-30°C do 90°C

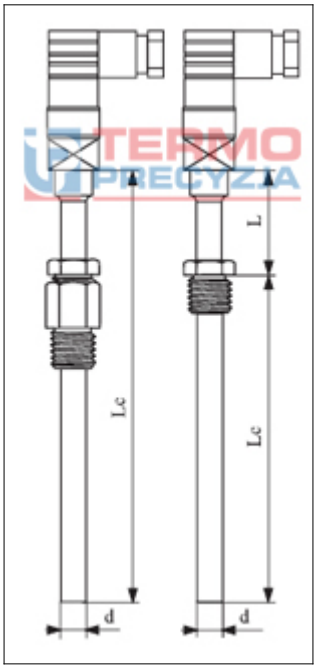

Sposób oznaczania i zamawiania:

T - 142 - - - - - - - - - - -

Średnica czujnika d	
Ø 6mm	np. 6
inne	
Długość czujnika Lc	
100mm	np. 100
inne	
Długość L	
50mm	np. 50
inne	
Rodzaj połączenia	
2, 3, 4 - przewodowe	np. 2
Rodzaj gwintu	
stały - 1	np. 1
przesuwny - 2	
Wymiar gwintu	
M12x1	np. M12x1
inne	
Klasa rezystora	
klasa - A,B	np. B
Rodzaj rezystora	
Pt100, 2xPt100, inne	np. Pt100
Temperatura pracy czujnika	
200°, inne	np. 200

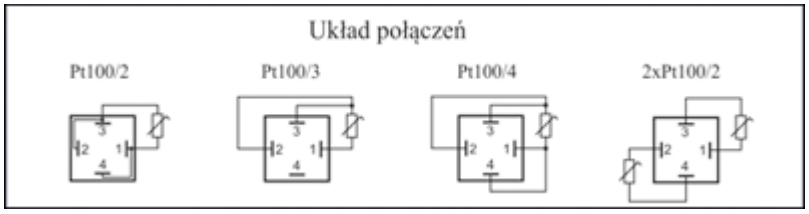

Przykład zamawiania:

T-142-6-100-50-2-1-M12x1-B-Pt100-200 - czujnik o średnicy d=6 mm, długości Lc=100 mm, długości L=50 mm, 2-przewodowy z gwintem M12x1, wykonany w klasie B, Pt100, temperatura pracy czujnika 200°C.

TERMO-PRECYZJA sp.j., ul. Danuty Siedzikówny 7, Wrocław 51-214, tel./fax. (071) 342-69-48, 78-27-400,
www.termo-precyzja.com.pl, e-mail: biuro@termo-precyzja.com.pl