Czujnik temperatury T-125

TERMO PRECYZJA
PRODUCENT CZUJNIKÓW TEMPERATURY

Zastosowanie:

Czujnik przeznaczony do pomiaru temperatury cylindrów wtryskarek, wytłaczarek, form wtryskowych itp.

Dane Techniczne:

Zakres pomiarowy:	do 400°C
Rodzaj rezystora:	Pt100 wg PN-EN 60751+A2, Pt1000, Pt500
Materiał osłony:	mosiądz niklowany
Przewód łączeniowy:	izolacja wg tabeli przewodów NR 1
Układ połączeń:	2, 3 lub 4 przewodowy

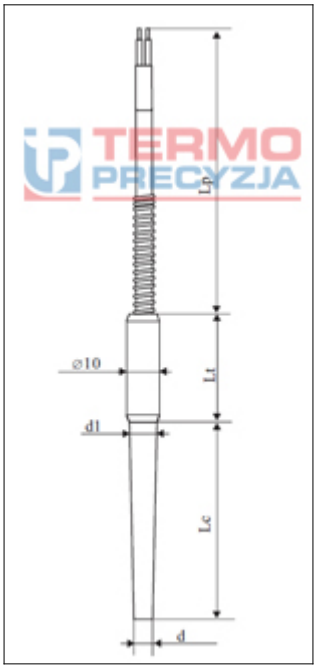

Sposób oznaczania i zamawiania:

T - 125 - ___ - ___ - ___ - ___ - ___ - ___ - ___ - ___ - ___ - ___

Średnica czujnika d	
Ø 5 mm	np. 5
inne	
Średnica czujnika d1	
Ø 6 mm	np. 6
inne	
Długość czujnika Lc	
50 mm	np. 50
inne	
Długość tulejki Lt	
20 mm	np. 20
inne	
Długość przewodu Lp	
1,5 m	np. 1,5
inne	
Rodzaj połączenia	
2,3,4-przew.	np. 2
Klasa rezystora	
klasa - A,B	np. B
Rodzaj rezystora	
Pt100, 2xPt100, inne	np. Pt100
Przewód przyłączeniowy	
2 - teflon-silikon	np. 6
6 - włókno szklane x 2 -oplot	
inne	
Temperatura pracy czujnika	
80°C, 200°C, inne	np. 200

Przykład zamawiania:

T-125-6-7-50-20-1,5-2-B-Pt100-6-200 - czujnik o średnicy d=6 mm, średnicy d1=7 mm,dł. Lc=50 mm, dł. tulejki Lt=20 mm, dł. przewodu Lp=1,5 m, 2-przewodowy, wykonany w klasie B, Pt100, z przewodem w izolacji włókno szklane x 2 -oplot, temperatura pracy czujnika 200°C.

TERMO-PRECYZJA sp.j., ul. Danuty Siedzikówny 7, Wrocław 51-214, tel./fax. (071) 342-69-48, 78-27-400,
www.termo-precyzja.com.pl, e-mail: biuro@termo-precyzja.com.pl