Czujnik temperatury T-124

TERMO PRECYZJA
PRODUCENT CZUJNIKÓW TEMPERATURY

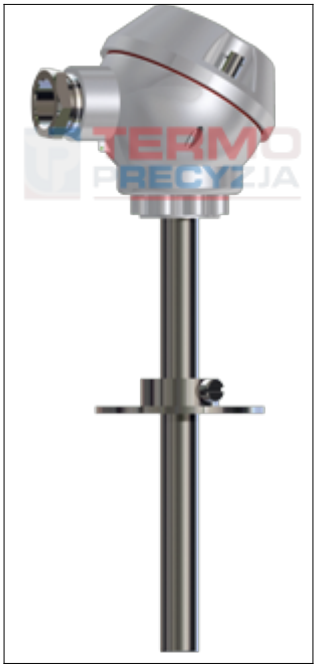

Zastosowanie:

Czujnik do pomiaru temperatury cieczy i gazów w urządzeniach przemysłowych.

Dane Techniczne:

Zakres pomiarowy:	do 550°C
Rodzaj rezystora:	Pt100 wg PN-EN 60751+A2 Pt1000, Pt500
Materiał osłony:	stal 321 (1.4541)
Układ połączeń:	2, 3 lub 4 przewodowy
Temperatura pracy głowicy:	100°C lub 150°C
Wersja z przetwornikiem:	P - tabela przetworników

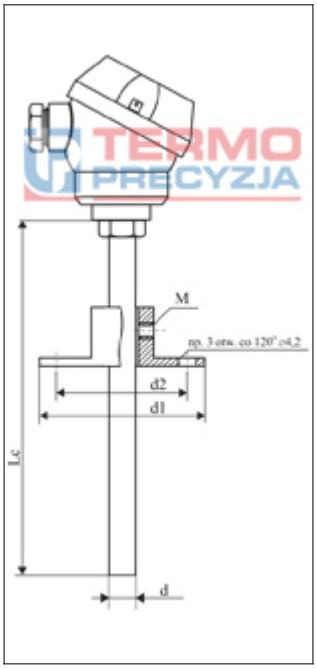

Sposób oznaczania i zamawiania:

	-	T	-	124	-		-		-		-		-		-		-		-	

Przetwornik	
Typ	np. P1
Średnica czujnika d	
ø 10mm	np. 10
inne	
Średnica d1	
ø 43mm	np. 43
inne	
Średnica d2	
ø 30mm	np. 30
inne	
Długość czujnika Lc	
200mm	np. 200
inne	
Rodzaj połączenia	
2 - przewodowe	np. 2
3 - przewodowe	
4 - przewodowe	
Typ głowicy	
B,NA,MA	np. MA
Klasa rezystora	
klasa - A	
klasa - B	np. B
Rodzaj rezystora	
Pt100	np. Pt100
2xPt100	
inne	
Temperatura pracy czujnika	
200°	np. 200
inne	

Przykład zamawiania:

T-124-10-43-30-100-2-MA-B-Pt100-200 - czujnik o średnicy d=10 mm,średnicy d1=43mm,średnicy d2=30mm, długości Lc=100 mm, 2-przewodowy, z głowicą MA, wykonany w klasie B, Pt100, temperatura pracy czujnika 200°C.

TERMO-PRECYZJA sp.j., ul. Danuty Siedzikówny 7, Wrocław 51-214, tel./fax. (071) 342-69-48, 78-27-400,
www.termo-precyzja.com.pl, e-mail: biuro@termo-precyzja.com.pl